ЕЛДІ-МЕКЕННІҢ БАС ЖОБАСЫ

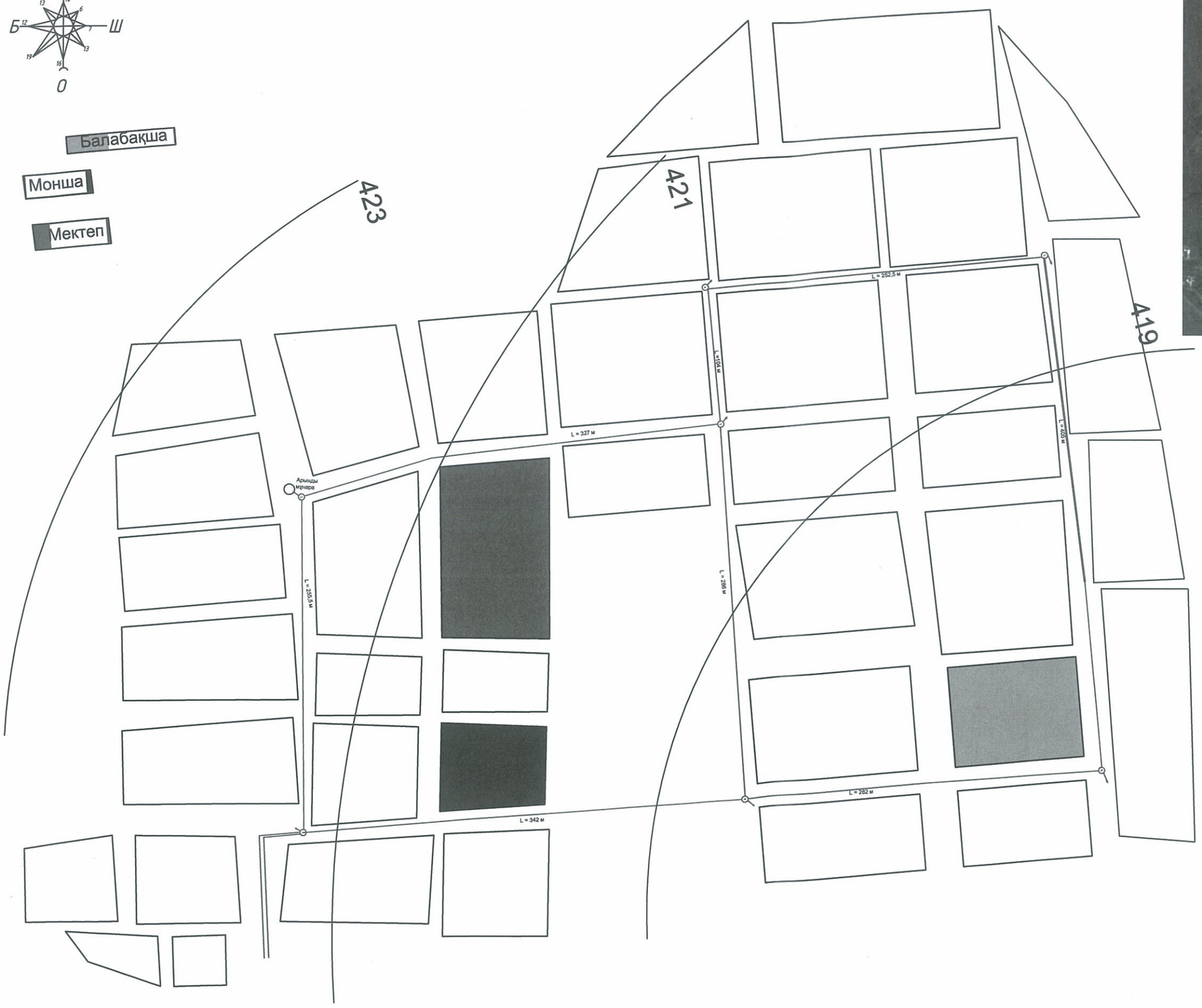

Шартты белгілер

Мектеп

Балабақша

Монша

Ұңғ - ұңғыма

ТСР - таза су резерв.

СБ-2 сорап бекеті

						ҚазҰТЗУ.5В080500.36-03.238.2019.ДЖ			
						Алматы облысы Еңбекшіқазақ ауданындағы Еңбек елді мекенін сумен жабдықтау жүйесін жобалау			
өлш.	код №	бет	док. №	кол.	күні	Технологиялық бөлім	Стадия	Бет	Беттер
Кафедра мен.		Алимова К.М.			11.01		О	1	6
Нормбақыл.		Кудадеева Э.М.			11.01				
Жетекші		Оспанов К.Т.			09.01	Бас жобасы	ГжМГІ институты МжГТ кафедрасы ВРб-15-2қ		
Кеңесші		Оспанов К.Т.			09.01				
Орындаған		Кеңесбек А.Б.			10.01				

СУ АЛУ ҒИМАРАТЫ М 1:200

Геологиялық қима

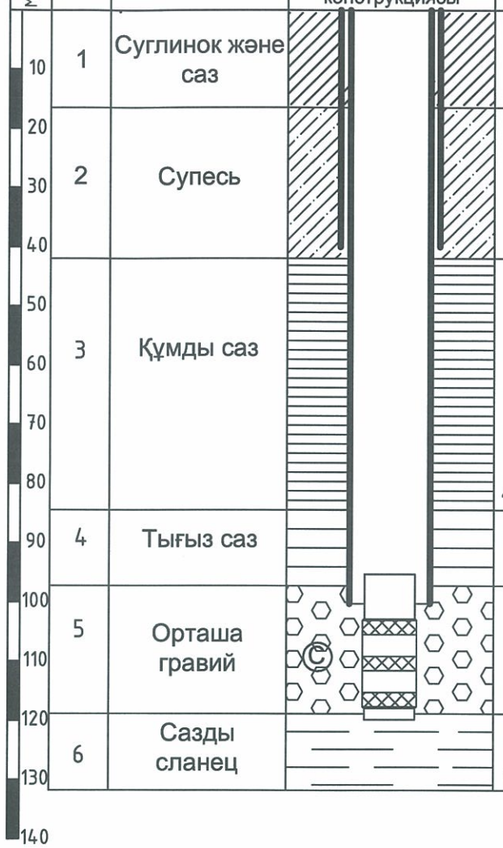

№ Қабат	Жер қыртысы	Геологиялық қима және сүзгі конструкциясы	Қабат қуаттылығы δ-қы	Қабат қуаттылығы с-ғы	Қабат қуаттылығы δ-ғы	Бұрғылау әдісі	Колонна көрсеткіштері	Сүзгі
1	Суглинок және саз		0	16,5	16,5	Роторлы	377 / 0.0-40.0	Сүзгі ТП 6Ф.2В , диаметрі 182 мм
2	Супесь		16,5	42,0	25,5			
3	Құмды саз		42,0	84,5	42,5			
4	Тығыз саз		84,5	97,3	12,8		273 / 0.0-100.3	
5	Орташа гравий		97,3	118,9	21,6			
6	Сазды сланец		118,9	131,8	12,9			

Жоспар

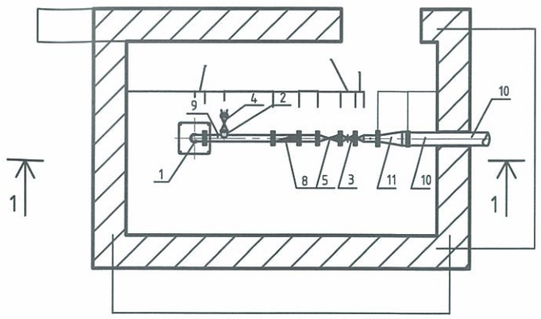

Қима 1 - 1

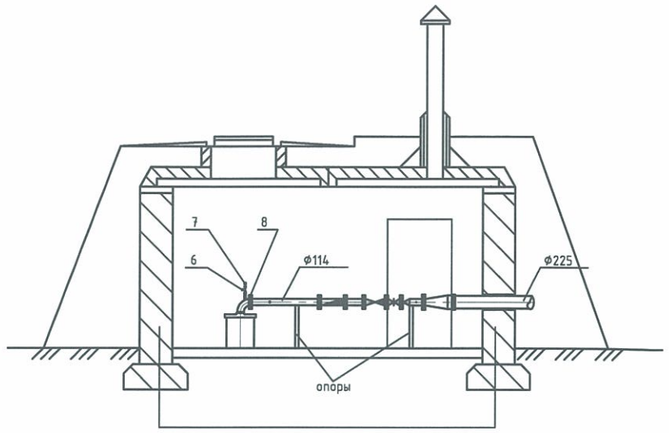

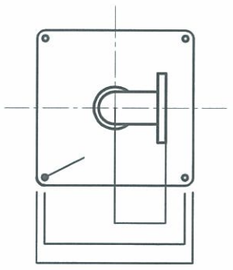

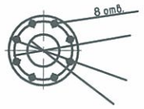

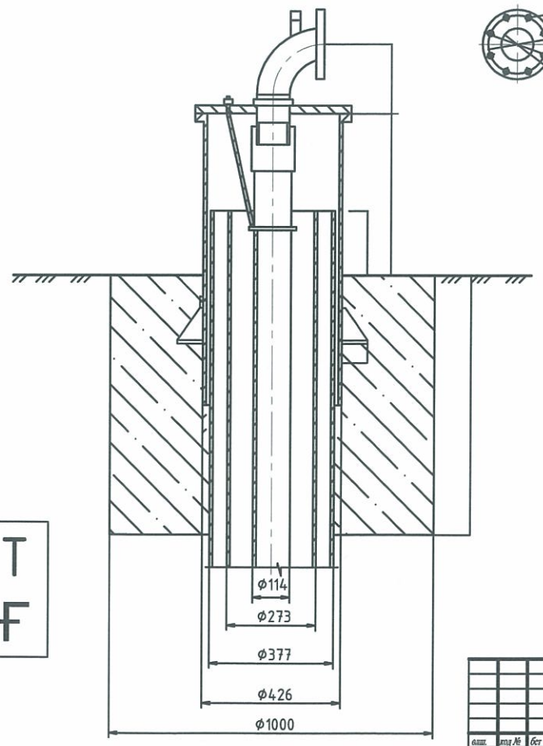

Су алу ғимаратының жоспары

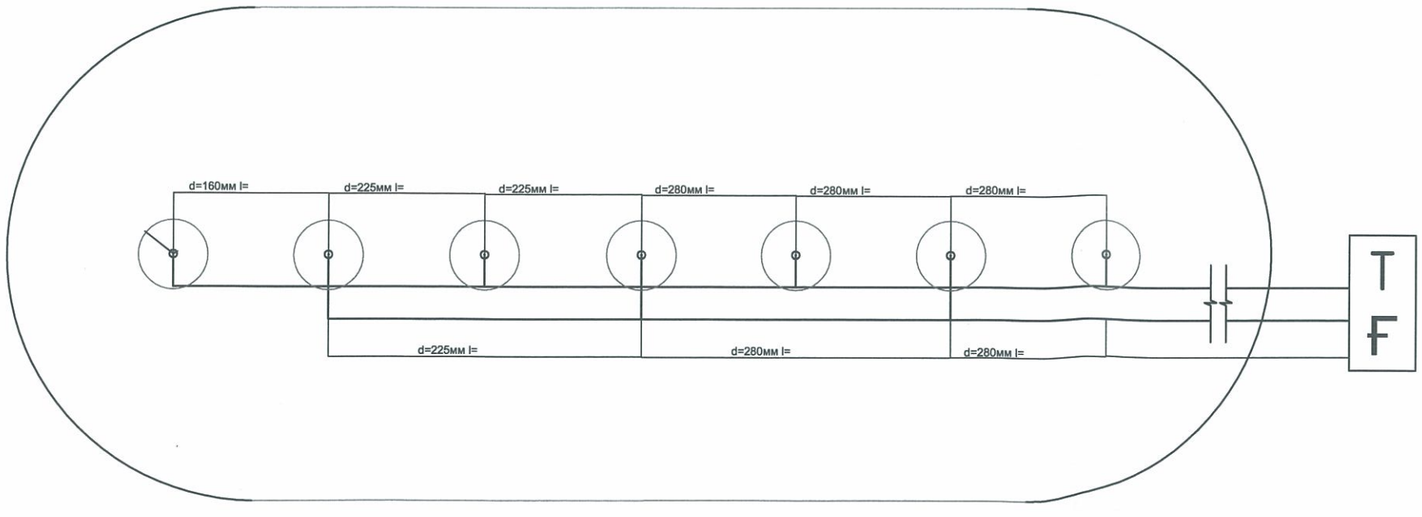

						ҚазҰТЗУ.5В080500.36-03.238.2019.ДЖ
						Алматы облысы Еңбекшіқазақ ауданындағы Еңбек елді мекенін сумен жабдықтау жүйесін жобалау
Кафедра мен.	Алимова Ж.К.					Технологиялық бөлім
Нормбақыл.	Кудалеева Э.М.					
Жетекші	Останов К.Т.					Су алу ғимараты
Кеңесші	Останов К.Т.					ГжМП институты МжГТ кафедрасы ВР6-15-2к
Орындаған	Кеңесбек А.Б.					

Стадия	Бет	Беттер
О	4	6

АРЫНДЫ МҰНАРА V - 50 м³ М 1:100

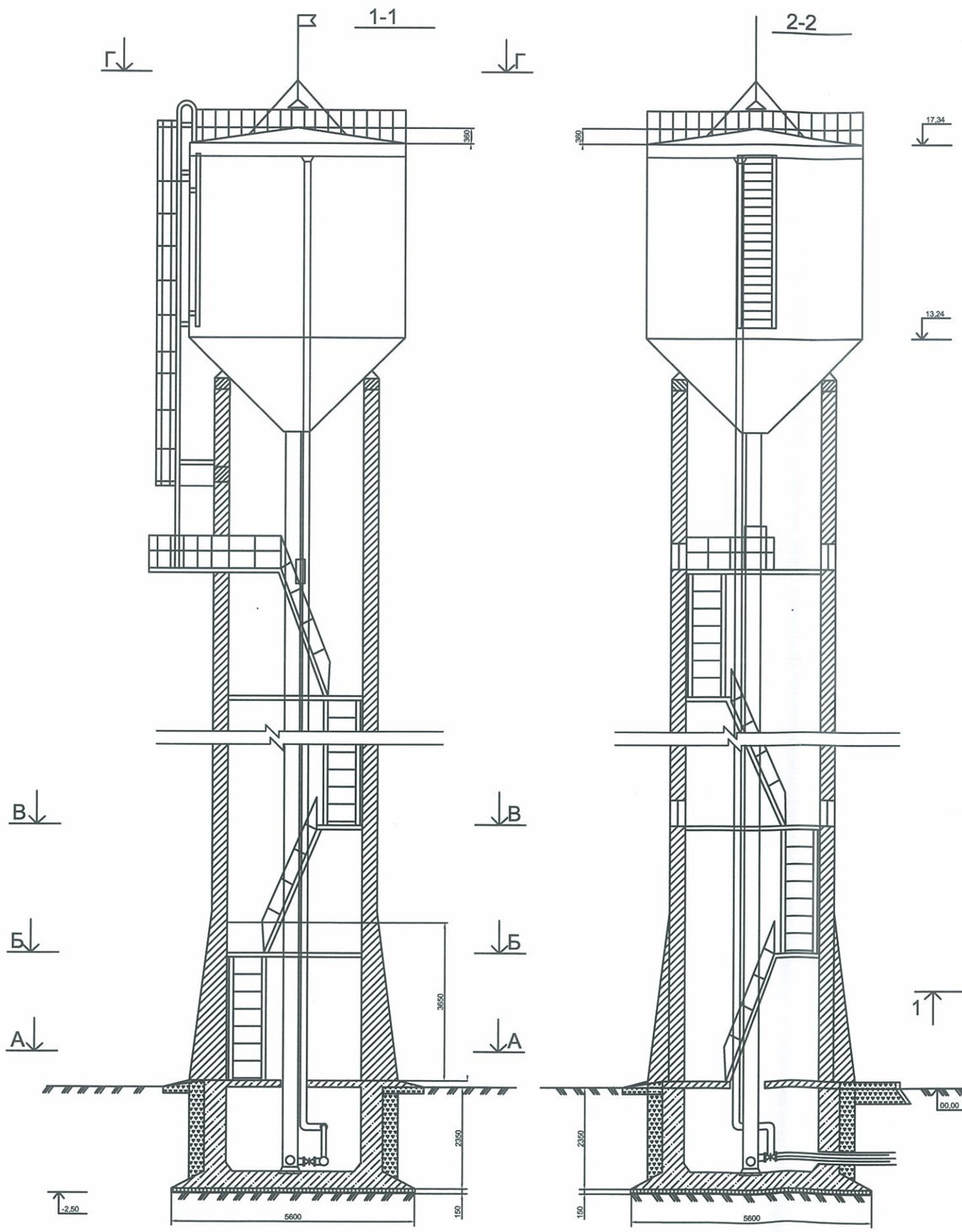

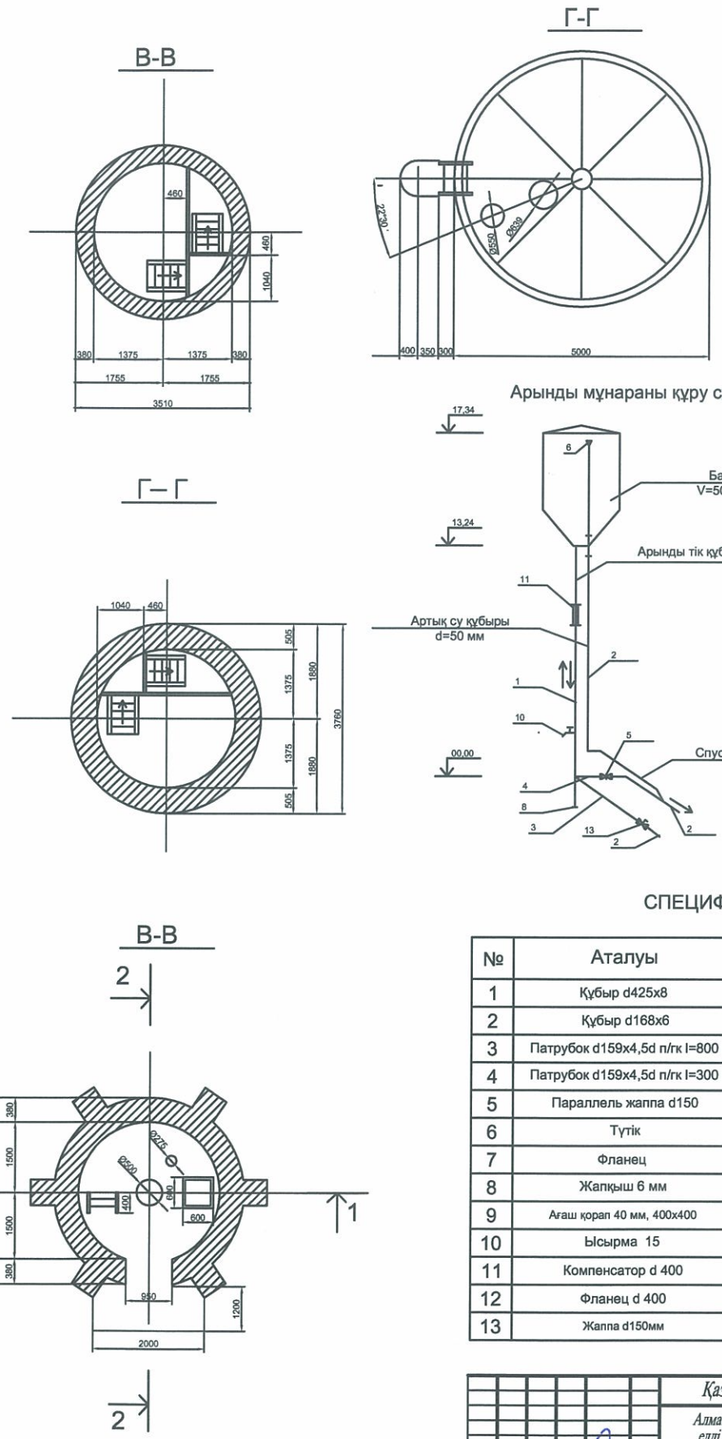

Арынды мұнараны құру сұлбасы

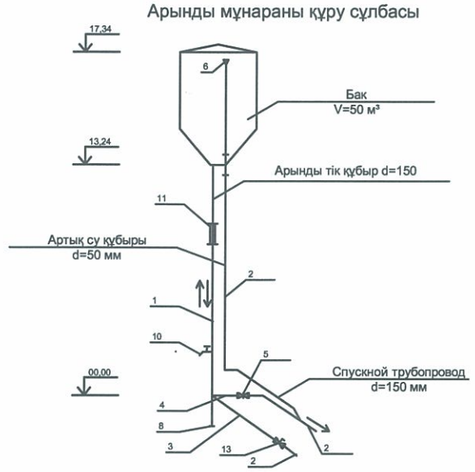

СПЕЦИФИКАЦИЯ

№	Аталуы	Өлм. бірл.	Саны	Қосымша
1	Құбыр d425x8	п.м.	24.50	МЕСТ 10704-63
2	Құбыр d168x6	п.м.	41.00	МЕСТ 8732-58
3	Патрубок d159x4,5d п/гк l=800	дана	1	МЕСТ 10704-63 Ф.П. 1255-67
4	Патрубок d159x4,5d п/гк l=300	дана	1	МЕСТ 10704-63 Ф.П. 1255-67
5	Параллель жаппа d150	дана	2	МЕСТ 8437-63
6	Түтік	дана	1	МЕСТ 8437-63
7	Фланец	п.м.	2	МЕСТ 1255-67
8	Жапқыш 6 мм	п.м.	1	Орнында жиналады
9	Ағаш қорап 40 мм, 400x400	п.м.	1	Орнында жиналады
10	Ысырма 15	п.м.	1	МЕСТ 9086-67
11	Компенсатор d 400	п.м.	1	МЕСТ 9086-67
12	Фланец d 400	п.м.	2	МЕСТ 1255-67
13	Жаппа d150мм	дана	1	МЕСТ 8437-63

						ҚазҰТЗУ.5В080500.36-03.238.2019.ДЖ	
						Алматы облысы Еңбекшіқазақ ауданындағы Еңбек елді мекенін сумен жабдықтау жүйесін жобалау	
өлш.	код №	бет	док. №			Технологиялық бөлім	Стадия: О; Бет: 2; Беттер: 6
Кафедра мен.		Алимова К.К.					
Нормбақыл.		Кулдеева Э.М.					
Жетекші		Оспанов К.Т.			14.05	Арынды мұнара	ГжМГТ институты МжГТ кафедрасы ВР6-15-2қ
Кеңесші		Оспанов К.Т.			14.05		
Орындаған		Кенесбек А.Б.			10.05		

II - сатылы сорап бекеті М 1:200

Жоспар

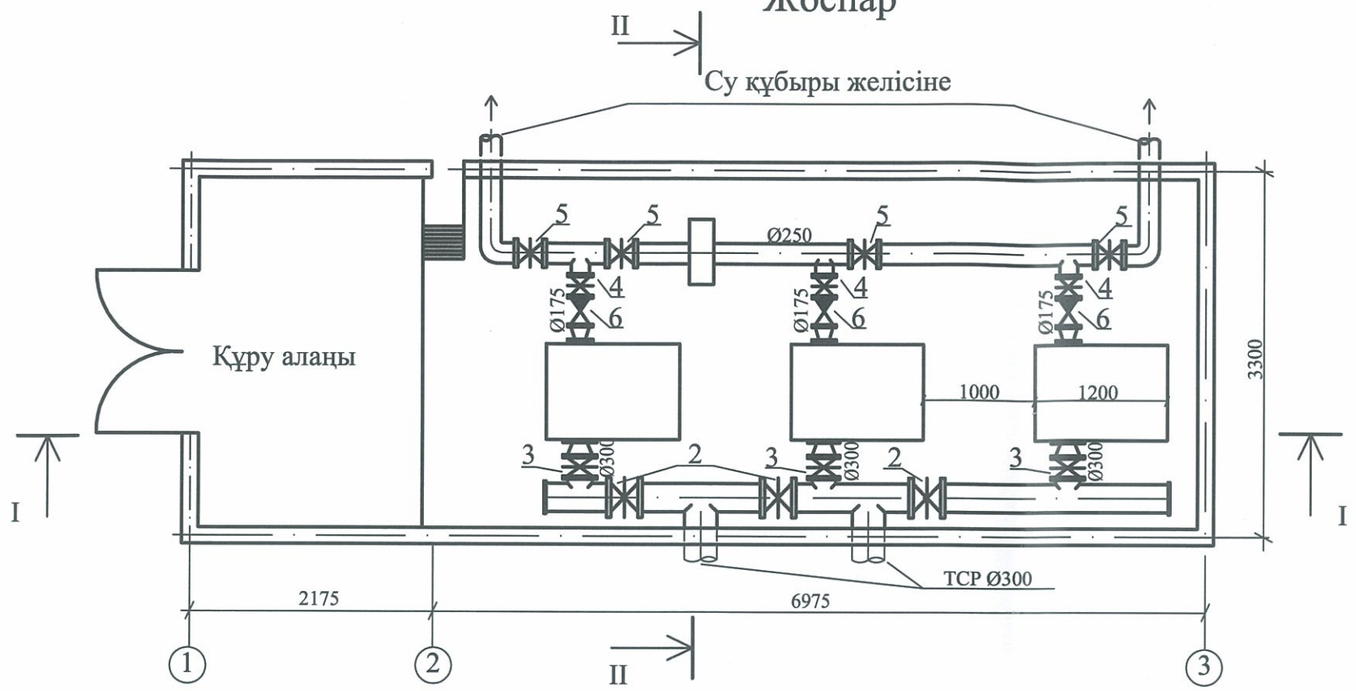

Қима II-II

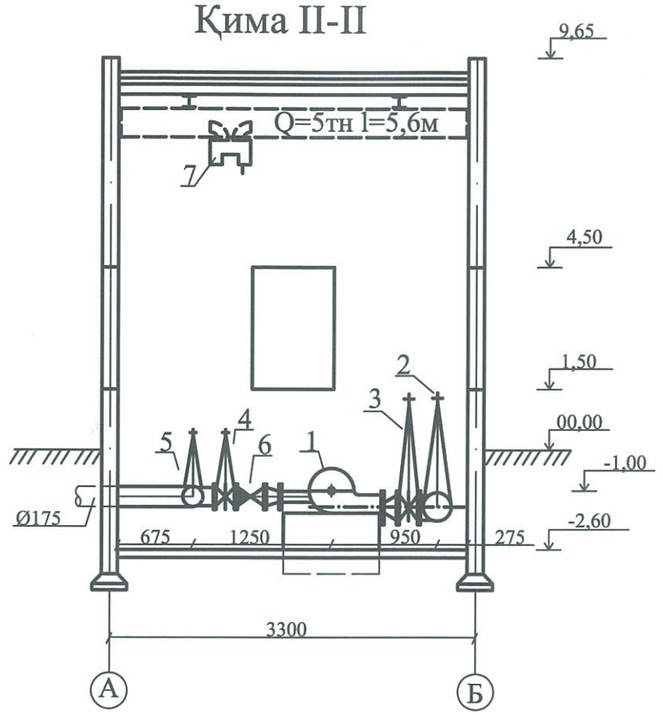

Қима I-I

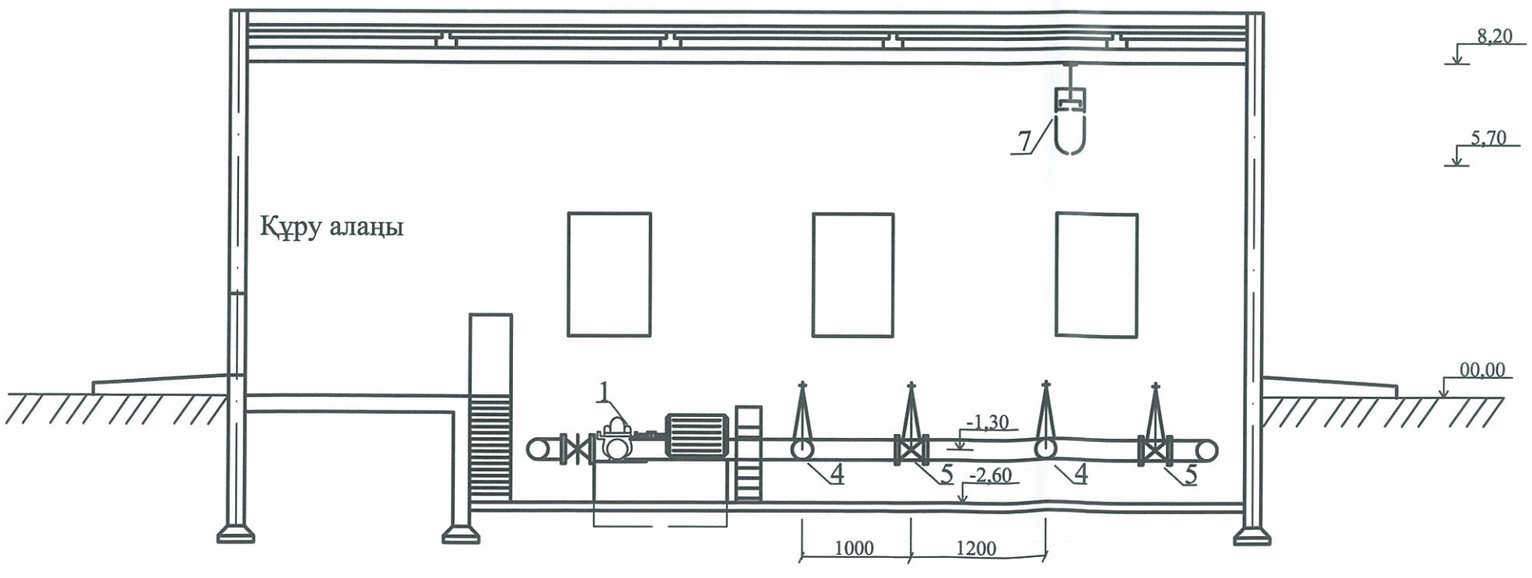

Спецификация

№	Аталуы	Мөлшері	Өл. бірл.	Саны
1	Электркозғалтқышы бар сорап		агр -	3
2	Жаппа	d=300мм	дана.	3
3	Жаппа	d=350мм	дана.	3
4	Параллель жаппа	d=175мм	дана.	3
5	Параллель жаппа	d=250мм	дана.	4
6	Кері клапан	d=175мм	дана.	3
7	Аспалы кран	Q=5тн l=5,6м	комп.	1

						ҚазҰТЗУ.5В080500.36-03.238.2019.ДЖ
						Алматы облысы Еңбекшіқазақ ауданындағы Еңбек елді мекенін сумен жабдықтау жүйесін жобалау
изм.	кол.уч	Лист	№ док.	Подп.	Дата	
Кафедра мең.		Алимова К.К.				Технологиялық бөлім
Нормабақыл.		Кульдеева Э.М.				
Жетекші		Оспанов К.Т.				
Кеңесші		Оспанов К.Т.				II - сатылы сорап бекеті
Орындаған		Кенесбек А.К.				

Стадия	Лист	Листтер
О	5	6

ГжеМТ институты МжІТ кафедрасы ВР6-15-2к

Хлор дайындау түйіні

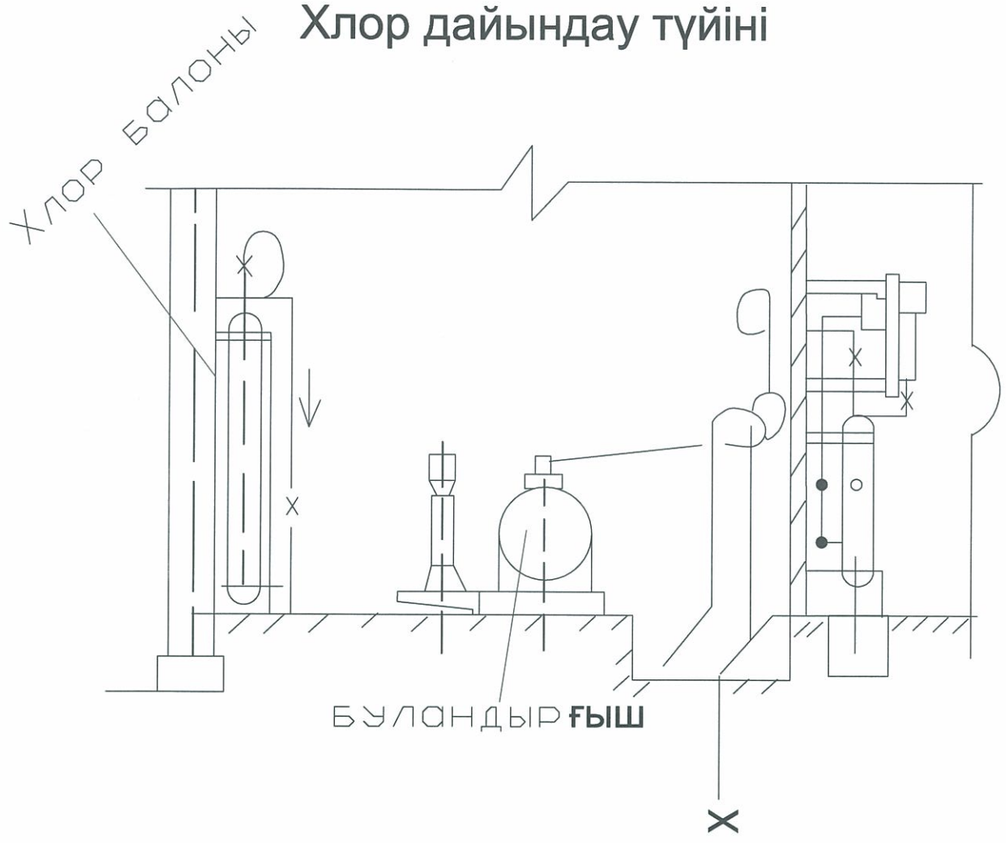

Жоба бойынша техника-экономикалық көрсеткіштер

Негізгі көрсеткіштер	Өлшем бірліктер	Фактілі жоба бойынша
Еңбек ауылының тұрғындар саны	тұрғын	1504
Есептік су шығыны: - тәуліктік - жылдық	 м3/тәу м3/жыл	 254,05 92728,25
Жобаның құны	мың теңге	83176,4
Жылдық пайдалану шығындар	мың теңге	14589,71
Судың өзіндік құны	теңге	157,33
Өтімділік мерзімі	жыл	3,7
Экономикалық тиімділігі		0,27

						ҚазҰТЗУ.5В080500.36-03.238.2019.ДЖ			
						Алматы облысы Еңбекшіқазақ ауданындағы Еңбек елді мекенін сумен жабдықтау жүйесін жобалау			
өлш.	код №	бет	док. №	Қолы	Күні	Экономика	Стадия	Бет	Беттер
Кафедра мен.	Алимова К.К.						О	6	6
Нормбақыл.	Кульдеева Ә.М.								
Жетекші	Оспанов К.Т.				19.06	Техника-экономикалық көрсеткіштер	ГжМП институты МжГТ кафедрасы ВР6-15-2к		
Кеңесші	Оспанов К.Т.				19.06				
Орындаған	Кеңесбек А.Б.				10.06				