БАС ЖОСПАР

Шартты белгілер

-Бірінші аудан
-Екінші аудан
-Жасыл алқап
-Бас магистраль
I -Тор Нөмірі
3 -квартал нөмірі
1,2 -квартал ауданы
С.А.F -Су алу гимараты
Т.F -Тазалау гимараты
М -Монша
-Түйін
ҚҮ -Қонақ үй
-Су өткізгіш (Водовод)
МЕ -Мектеп
М - Су арынды мұнара
ББ -Бала-бақша
L - Учасканың ұзындығы, м
А-Х -Аурухана
Q - Учасканың есептік шығыны, л/с
D - Учаскадан өтетін құбыр диаметрі, мм
Ет.ком -Ет комбинаты

						ҚазҰТЗУ 5В080500.15-26.082.2019ДЖ			
						Түркістан облысы, Машат ауылын сумен жабдықтау			
өлш.	код №	бет	док. №	қолы	күні	Технологиялық бөлім	Кезең	Бет	Беттер
Кафедра мең.		Алимова К.К.			16.05		0	1	5
Нормбақыл.		Хойшиев А.Н.							
Жетекші		Рахимов Т.А.				Машат ауылының бас жоспары М 1:1000	С ж/е Қ институты ИЖ ж/е Ж кафедрасы ВРВб-15-1к		
Кеңесші		Рахимов Т.А.							
Орындаған		Тлеш Д.Ә.							

Монтаждық сұлба

III-ші сақинаның монтаждық сұлбасы

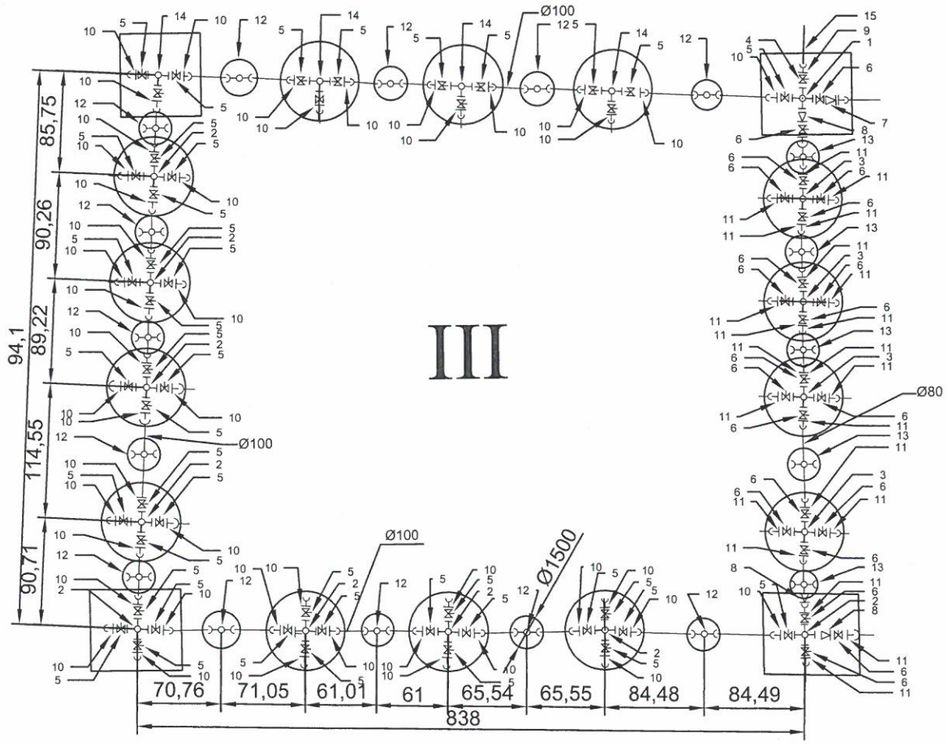

Материалдар мен жабдықтардың спецификациясы

№	Аты	Сұлбасы	Өлшемі	Саны
1	Төрттік фланецті өрт тұғыры		175x100	1
2			100x100	8
3			100x80	4
4	Ысырмалар		175	1
5			100	46
6			80	21
7	Фланецті өткел		175x80	1
8			100x80	3
9	Фланецті-тегіс құбырша		175	1
10			100	46
11			80	21
12	Өрттік тұғыр		100	13
13			80	5
14	Фланецті үш тармақ		100x100	4
15	Шойын құбыр		175	1
16			100	3
17			80	1

						ҚазҰТЗУ 5В080500.36-03.082.2019ДЖ			
						Туркістан облысы, Машат ауылын сумен жабдықтау			
өлш.	код №	бет	док. №	қолы	күні	Технологиялық бөлім	Кезең	Бет	Беттер
Кафедра мең.		Алимова К.К.			16.05		0	2	
Нормбақыл.		Хойшиев А.Н.							
Жетекші		Рахимов Т.А.				Монтаждық сұлба М 1:100	С ж/е Қ институты ИЖ ж/е Ж кафедрасы ВРВб-15-1к		
Кеңесші		Рахимов Т.А.							
Орындаған		Тлеш Д.Ә							

Таза су резервуары

1 - 1

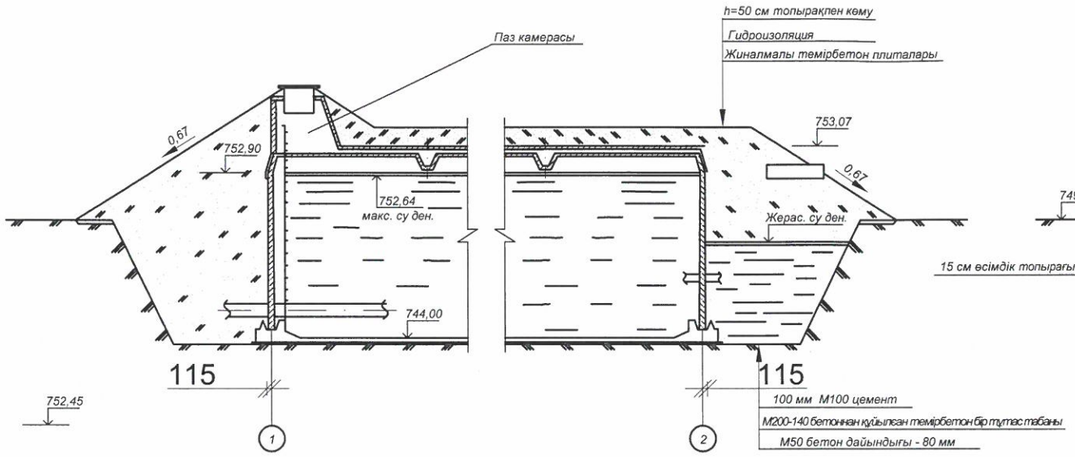

2- 2

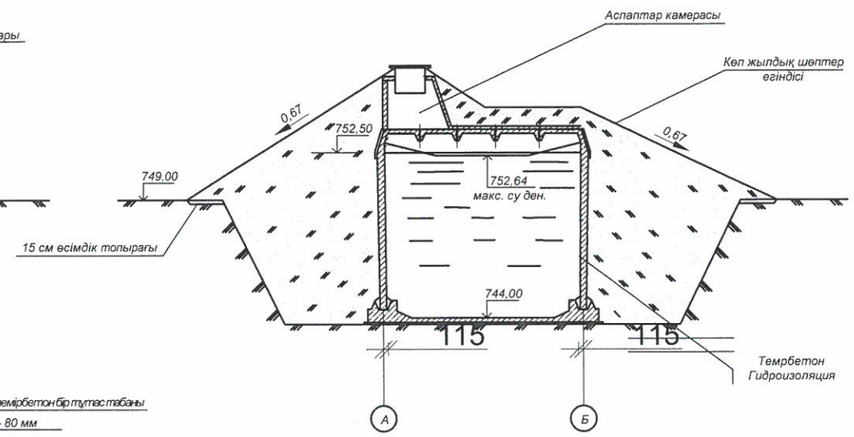

Жоспар М 1:50

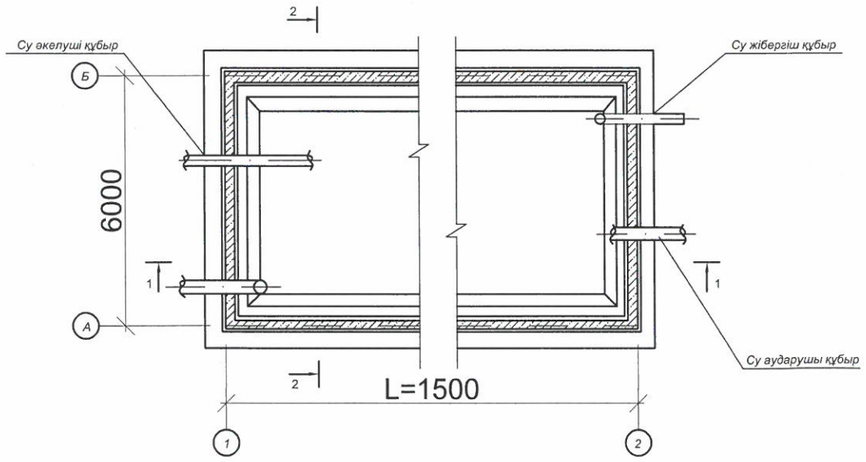

Табан еңістіктерінің схемасы

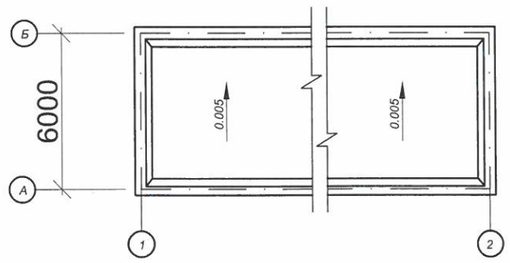

						ҚазҰТЗУ 5В080500.36-03.082.2019ДЖ			
						Түркістан облысы, Машат ауылын сумен жабдықтау			
өлш.	код №	бет	док. №	қолы	күні	Технологиялық бөлім	Кезең	Бет	Беттер
Кафедра мең.		Алимова К.К.			1605		0	3	
Нормбақыл.		Хойшиев А.Н.							
Жетекші		Рахимов Т.А				Таза су резервуары М 1:100	С ж/е Қ институты ИЖ ж/е Ж кафедрасы ВРВб-15-1к		
Кеңесші		Рахимов Т.А							
Орындаған		Тлеш Д.Ә							

Арынды мұнара

Мұнара V = 50 м³

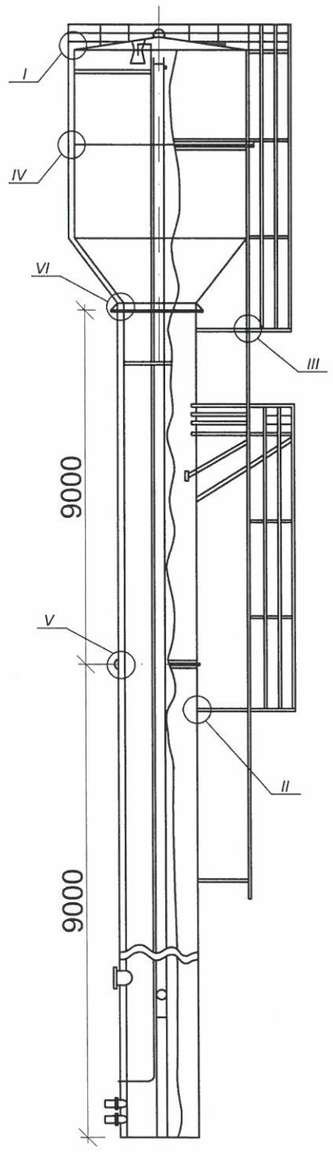

1 - 1

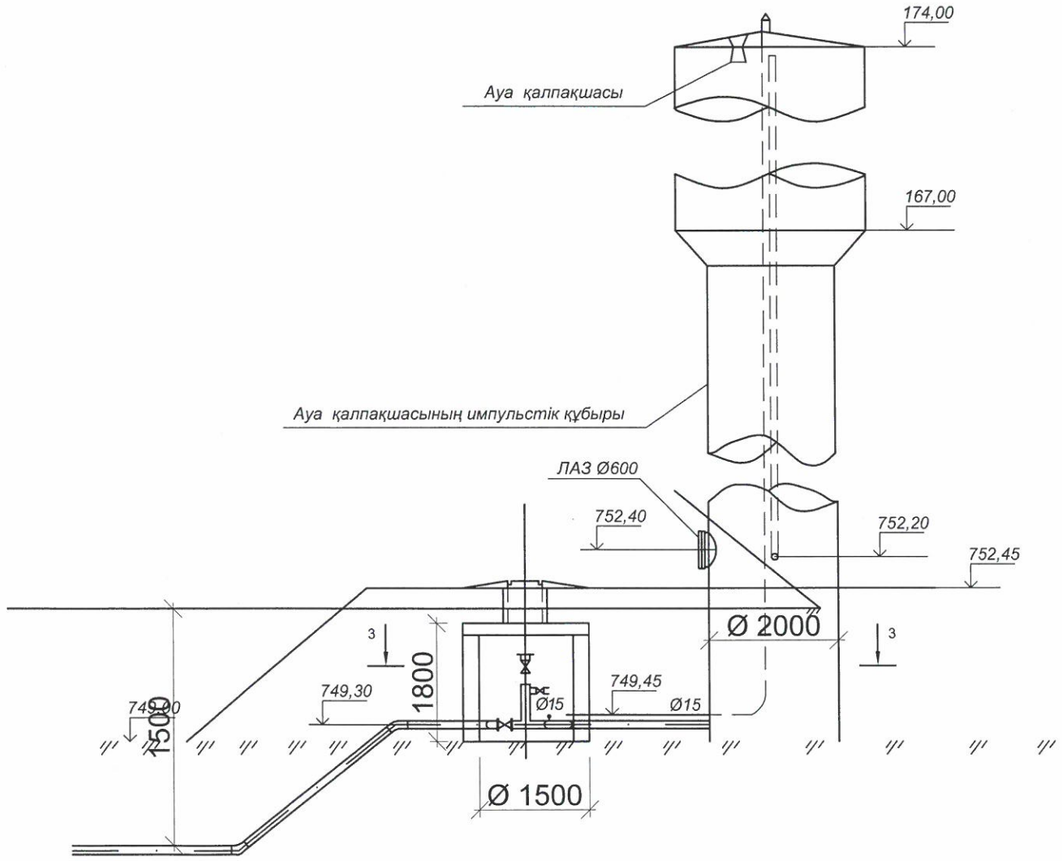

						ҚазҰТЗУ 5В080500.36-03.082.2019ДЖ			
						Түркістан облысы, Машат ауылын сумен жабдықтау			
өлш.	код №	бет	док. №	қолы	күні	Технологиялық бөлім	Кезең	Бет	Беттер
Кафедра мең.		Алимова К.К.			605		0	4	
Нормбақыл.		Хойшиев А.Н.							
Жетекші		Рахимов Т.А.				Арынды мұнара М 1:100	С ж/е Қ институты ИЖ ж/е Ж кафедрасы ВРВб-15-1к		
Кеңесші		Рахимов Т.А.							
Орындаған		Тлеш Д.Ә.							

Құбыр салудың технологиялық картасы

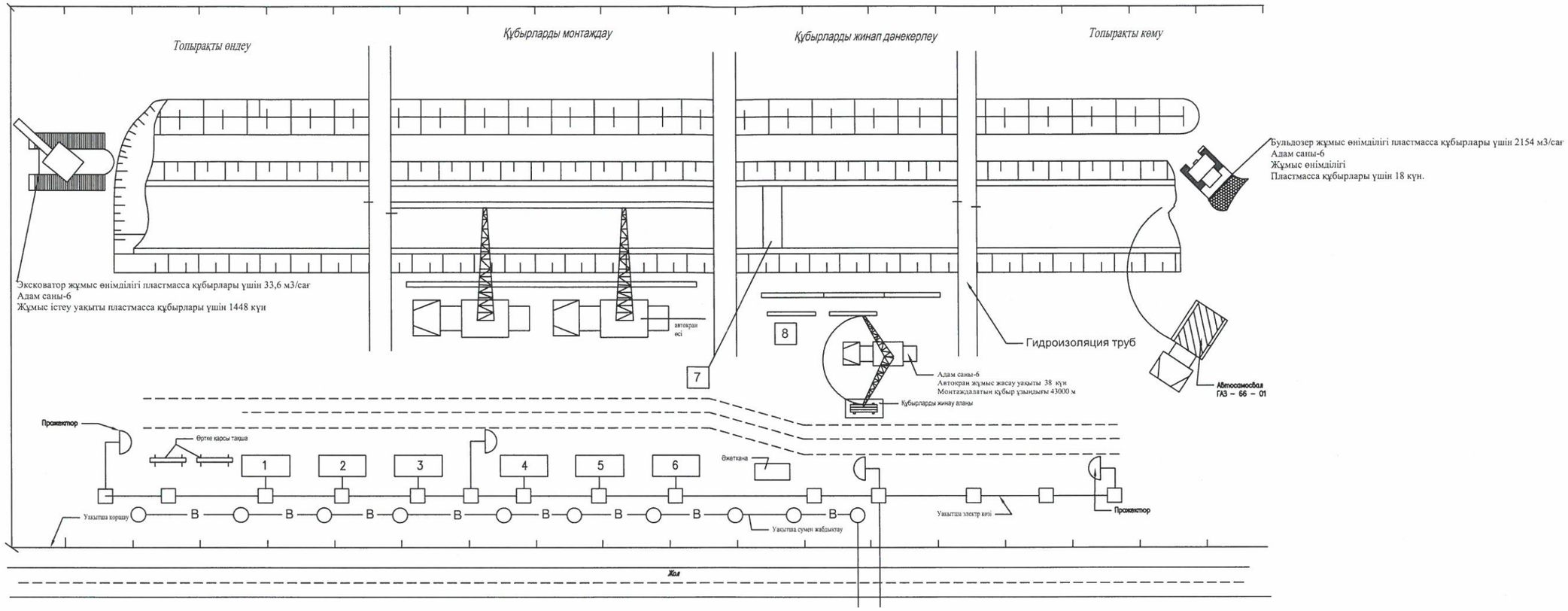

Құбыр сыртын изоляциялау

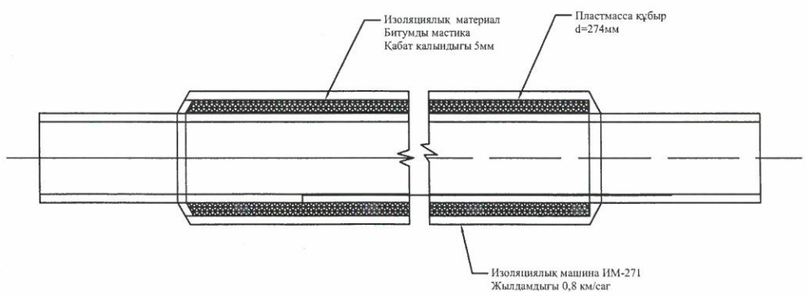

						ҚазҰТЗУ 5В080500.36-03.082.2019ДЖ			
						Түркістан облысы, Машат ауылын сумен жабдықтау			
өлш.	код №	бет	док. №	қолы	күні	Су пайдалану нысандарының құрылыс технологиясы	Кезең	Бет	Беттер
Кафедра мең.		Алимова К.К.					0	5	
Нормбақыл.		Хойшиев А.Н.							
Жетекші		Рахимов Т.А.				Құбыр салудың технологиялық схемасы М 1:100	С ж/е Қ институты ИЖ ж/е Ж кафедрасы ВРВб-15-1к		
Кеңесші		Рахимов Т.А.							
Орындаған		Тлеш Д.Ә.							