АЙНАЛМАЛЫ АҒЫСТЫ ҚҰМҰСТАҒЫШ

Қима 1-1

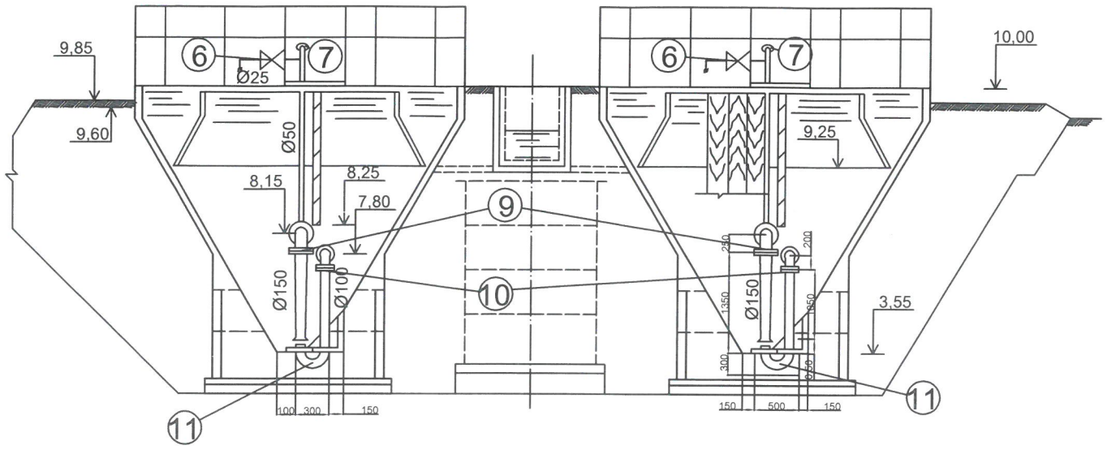

Қима 2-2

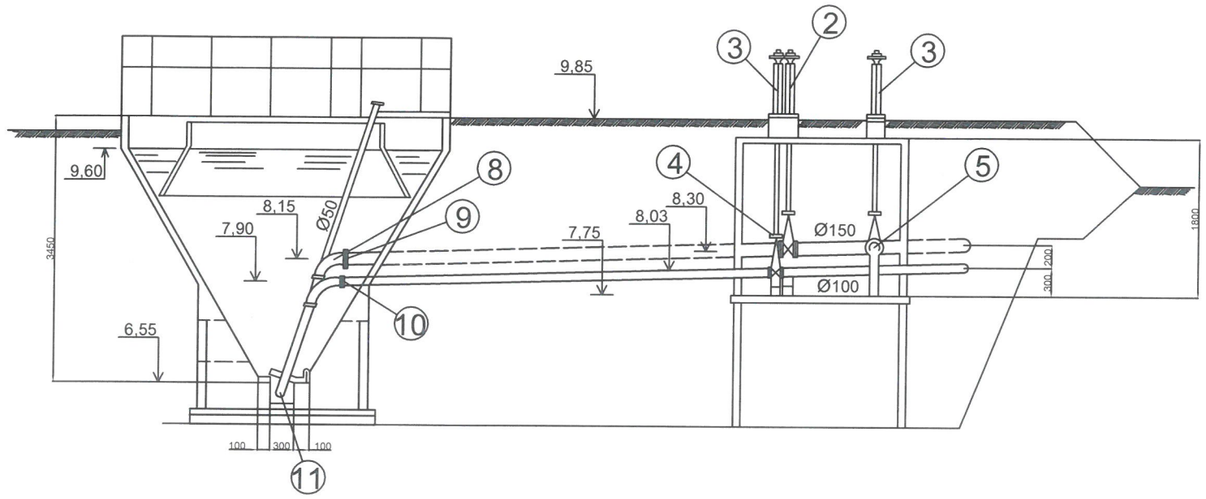

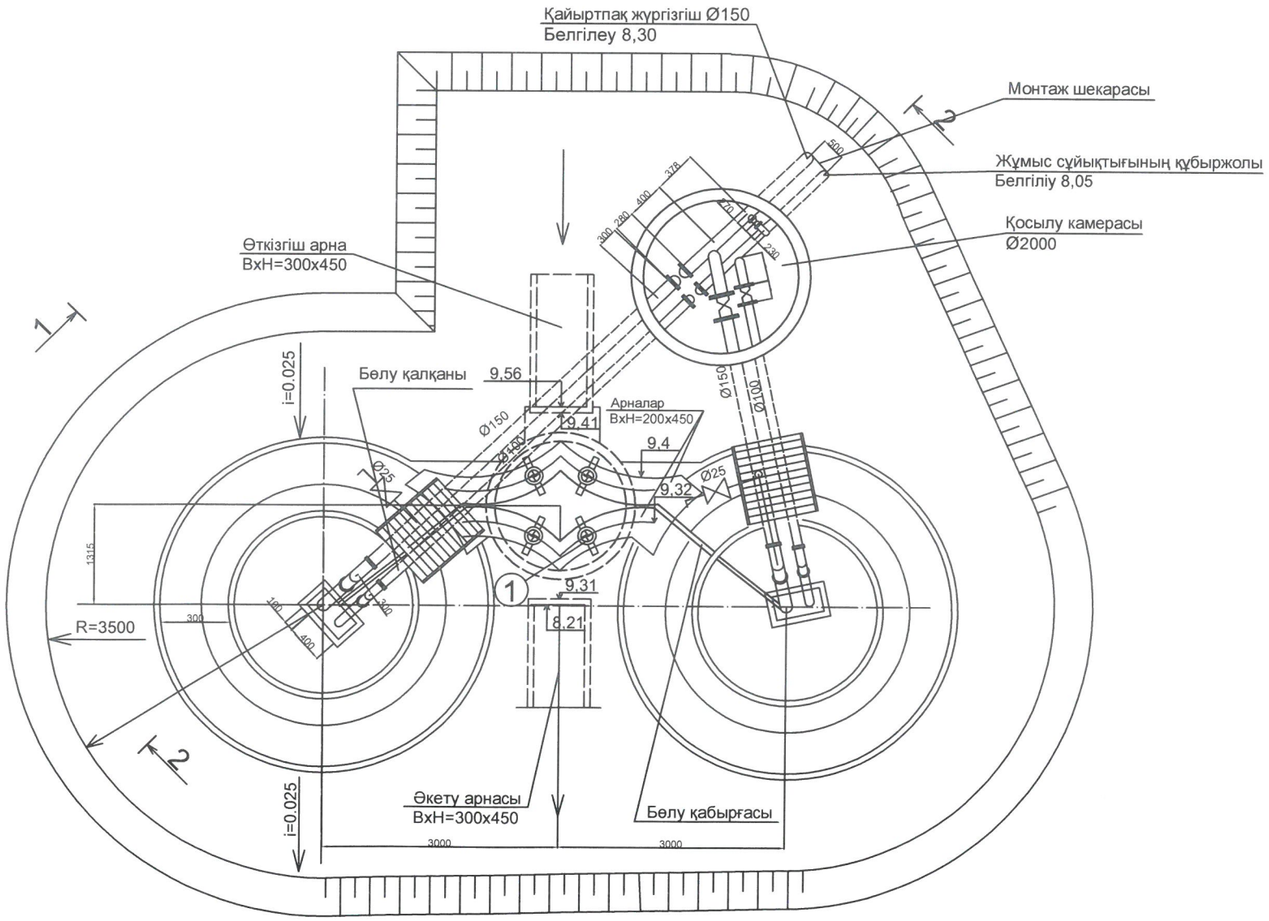

Жабдықтар мен материалдар сипаттамасы

№	Белгілеу	Атаулары	Саны	Салмағы
1	Сериясы 3,901-8	Бекітпе 200x450	4	25кг
2	Сериясы 3,901-13	Ысырманы басқару бағанасы Дб-150	2	70кг
3	Сериясы 3,901-13	Ысырманы басқару бағанасы Дб-100	3	70кг
4	30447бр	Ысырма Дб150:Рб10	2	74,50кг
5	30447бр	Ысырма Дб100:Рб10	3	46,50кг
6	1548р2	Жалғастырғыш вентиль Дб25	2	1,75кг
7	МЕСТ	Бітеуіш 50-10	2	1,55кг
8	МЕСТ	Әкету 90° 150С32	2	8,1кг
9	МЕСТ	Ернемек (Фланец) 150-10	6	6,62кг
10	МЕСТ	Ернемек (Фланец) 100-10	6	3,81кг
11	4,902-7(dc30,dp55)	Гидроэлеватор	2	65,0кг

						ҚазҰТЗУ.5В080500.36-03.186.2019.ДЖ
						Алматы облысындағы Байсерке елді мекеніннің суын әкету
өлш.	код №	бет	құж.№	қолы	күні	
Кафедра мең.	Алимова К.					Негізгі бөлім
Нормбакыл.	Хойшиев А.					
Жетекші	Мырзахметов М.					АЙНАЛМАЛЫ АҒЫСТЫ ҚҰМҰСТАҒЫШ, М1:100
Кеңесші	Хойшиев А.					
Орындаған	Білімбек С.					

Кезең	Бет	Беттер
О	4	

Сж/еҚ институты ИЖж/еЖ кафедрасы

ӨНДІРІС ЖҰМЫСЫНЫҢ ТЕХНОЛОГИЯЛЫҚ КАРТАСЫ

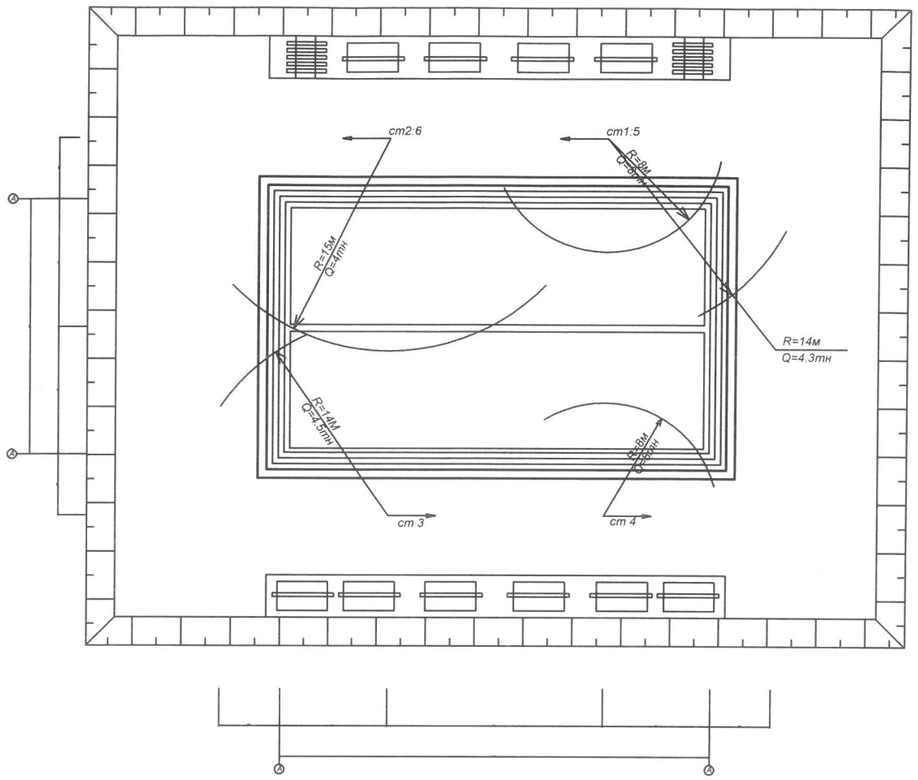

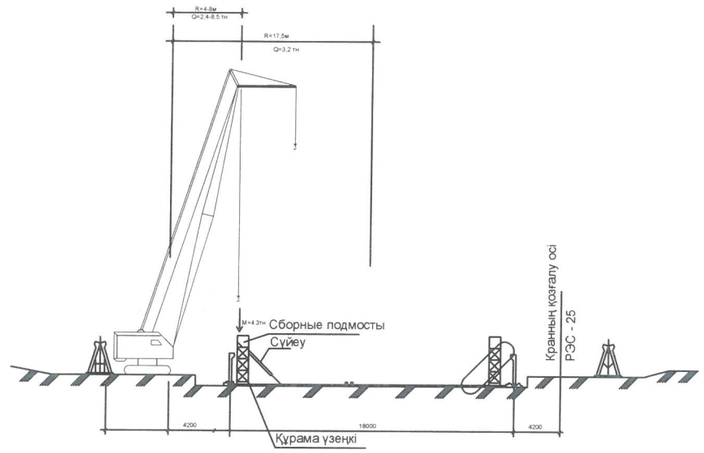

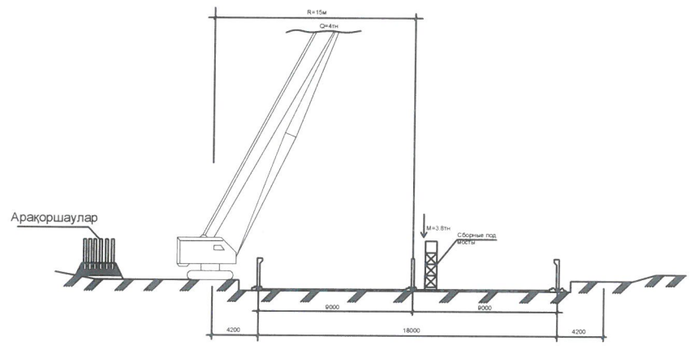

Жұмыс өндірісінің сұлбасы және калькуляция есебі

Жұмыстардың аталуы	Өлш. бірл	Жұмыс көлемі	Норма өлш. бірл	Уақыт барлық көлем	Еңбек сыйымд.	Машина маркасы	Ауысым саны	Бригада құрамы: Мамандығы	Саны	Жұмыс ұзақтығы
Түптің дайындық жұмыстары	100м²	6,34	7,19	45,6	5,6	Вибротрам СВТ-3МП	1	Жерқазушы	3	2
бетонды дайындық құрылымы	100м²	6,34	2,9	18,4	2,2	Виброрейка	1	Бетондаушы	2	1
Түптің гидрооқшауланыу	100м²	6,34	19,2	121,7	14,8	Автовиб ронатор	2	Оқшаулағыш	3	2,4
Цементті-құмды тартақысудыңқұрылымы	100м²	6,34	18,8	119,2	14,5	Виброрейка	2		3	2,4
Түптің бетондалуы	1м³	1 5 6	2,4	374,4	45,6	РДК - 25	2	Бетондаушы слесарь-арматурщик	4	2,3
Қабырғаның панелді жинақталуы	1 дана	32	4,2	134,4	16,4		2	жинақтаушы жүргізуші	4	2
Панелмен түптің арасы қосылуы	1стык	32	1,25	40	4,9		1	Бетондаушы	1	2,5
Дерені орнату	10м	9,6	1,5	14,4	1,8		2	Қатырушы	4	2,2
Тігістің секпілбеті	100м / 10м	0,96 / 9,6	12 / 1,7	11,52 / 16,3	1,4 / 2,0					
Дерені бұзу	1түйін	32	0,35	11,2	1,37					
Арақабырғаны жинақтау	1дана	10	2,8	28	3,4		2	100м	4	0,4
Сырқы гидрооқшаулау	100м²	3,5	2,4	8,4	1,8	Цемент пушка	2	100м	3	0,3
Материал					115,5					

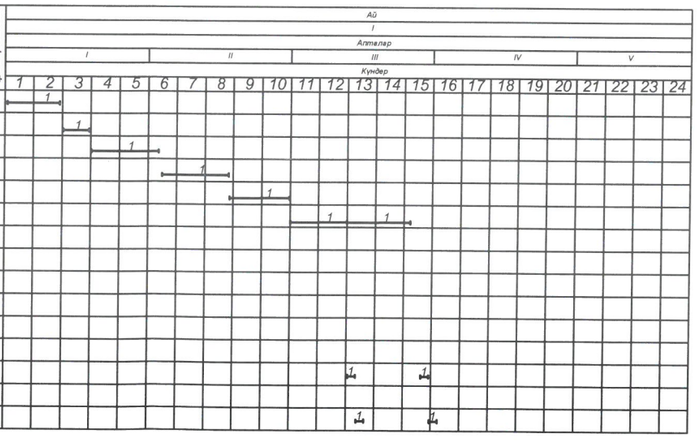

ҚАУІПСІЗДІК ТЕХНИКАСЫ

Монтаж бойынша және құбырды қондыру бойынша барлық жұмыстар ҚНжЕ -4-97. "Құрылыста қауіпсіздік техникасы" талаптарына сәйкес орындамады. Құрылыс алаңында жұмыс қауіпсіздігі үшін келесі нәрселерге мән беру керек:

- Құрылыс алаңы дұрыс жарықтандырылуына
- Автокөліктқрдің дұрыс қозғалысына
- Арқанмен қоршалған қауіпті аймаққа
- Жұмысшылардың жұмыс орнында
- Экскаватор, бульдозер және барлық механизмдер жұмыс істейтін аймақта,

Құрылыс алаңында өртке қарсы қауіпсіздік сақталған.

						ҚазҰТЗУ.5В080500.36-03.186.2019.ДЖ		
						Алматы облысындағы Байсерке елді мекеніннің суын әкету		
өлш.	код №	бет	құж №	қолы	күні	Құрылысты ұйымдастыру технология бөлімі	Кезең	Бет	Беттер
Кафедра мең		Алимова К					О	6	
Нормбақыл		Хойшиев А							
Жетекші		Мырзахметов				ӨНДІРІС ЖҰМЫСЫНЫҢ ТЕХНОЛОГИЯЛЫҚ КАРТАСЫ	Сж/еК институты ИЖж/еЖ кафедрасы		
Кенесші		Хойшиев А							
Орындаған		Білімбек С							

САРҚЫНДЫ СУДЫ ЖЕТЕ ТАЗАРТУҒА АРНАЛҒАН ФЛОТАТОР

Жоспар

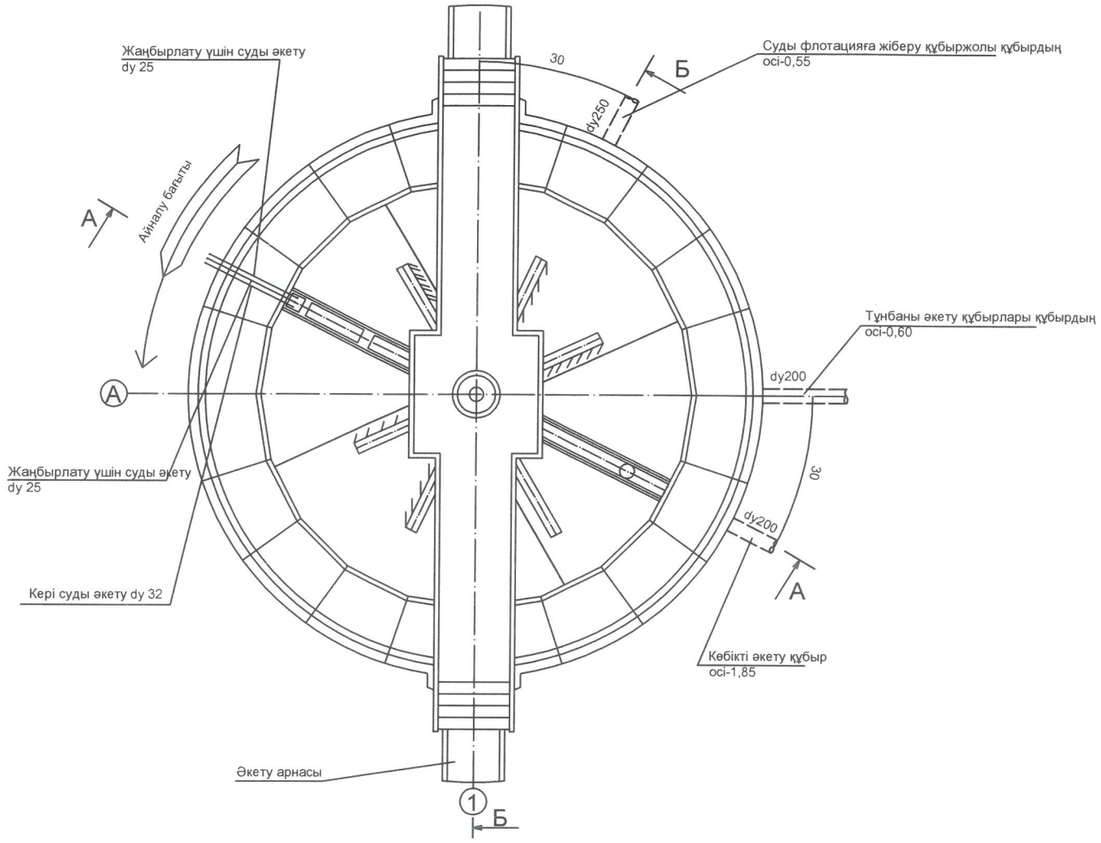

Қима Б-Б

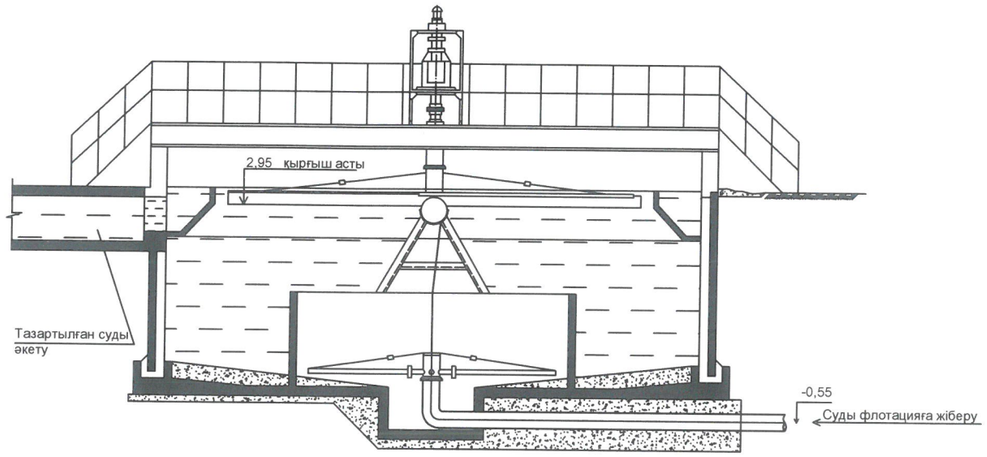

Қима А-А

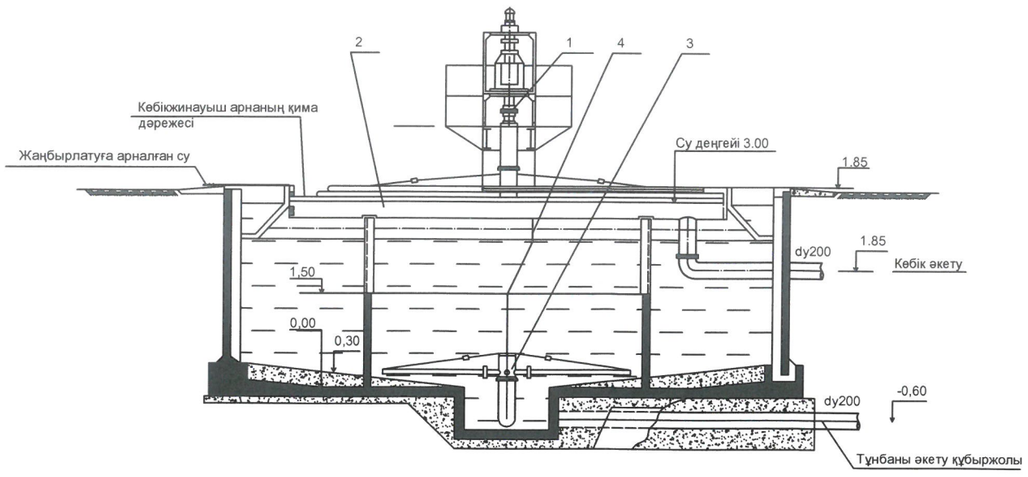

Экспликация

№	Атаулары	Саны
1	Көбік жинау механизмі	1
2	Көбік жинауыш арна	1
3	Айналмалы су реттеуіш	1
4	Айналмалы су реттеуіштің көрсеткіші	1
5	Вентиль 15кч 18р Ду25 Ру10	1

Қолданылған МЕСТ тізімі

№№МЕСТ а	Атаулары
МЕСТ12821-98	Тегіс болатты фланец
МЕСТ3262-95	Болатты сугаз құбырлары
МЕСТ10704-91	Болатты электрпісіру құбырлары
МЕСТ17375-02	Әкетушілер
МЕСТ7798-99	Бұрандама
МЕСТ5915-99	Сомын

						ҚазҰТЗУ.5В080500.36-03.186.2019.ДЖ	
						Алматы облысындағы Байсерке елді мекенінің суын әкету	
өлш.	код №	бет	құж.№	қолы	күні	Негізгі бөлім	Кезең: О; Бет: 3; Беттер:
Кафедра мең		Алимова К					
Нормбақыл		Хойшиев А				САРҚЫНДЫ СУДЫ ЖЕТЕ ТАЗАРТУҒА АРНАЛҒАН ФЛОТАТОР, М1:100	Сж/еҚ институты ИЖж/сЖ кафедрасы
Жетекші		Мырзахметов М					
Кеңесші		Хойшиев А					
Орындаған		Білімбек С					

БИОЛОГИЯЛЫҚ ТАЗАРТУ БЕКЕТІНІҢ БИІКТІК ОРНАЛАСУ СҰЛБАСЫ

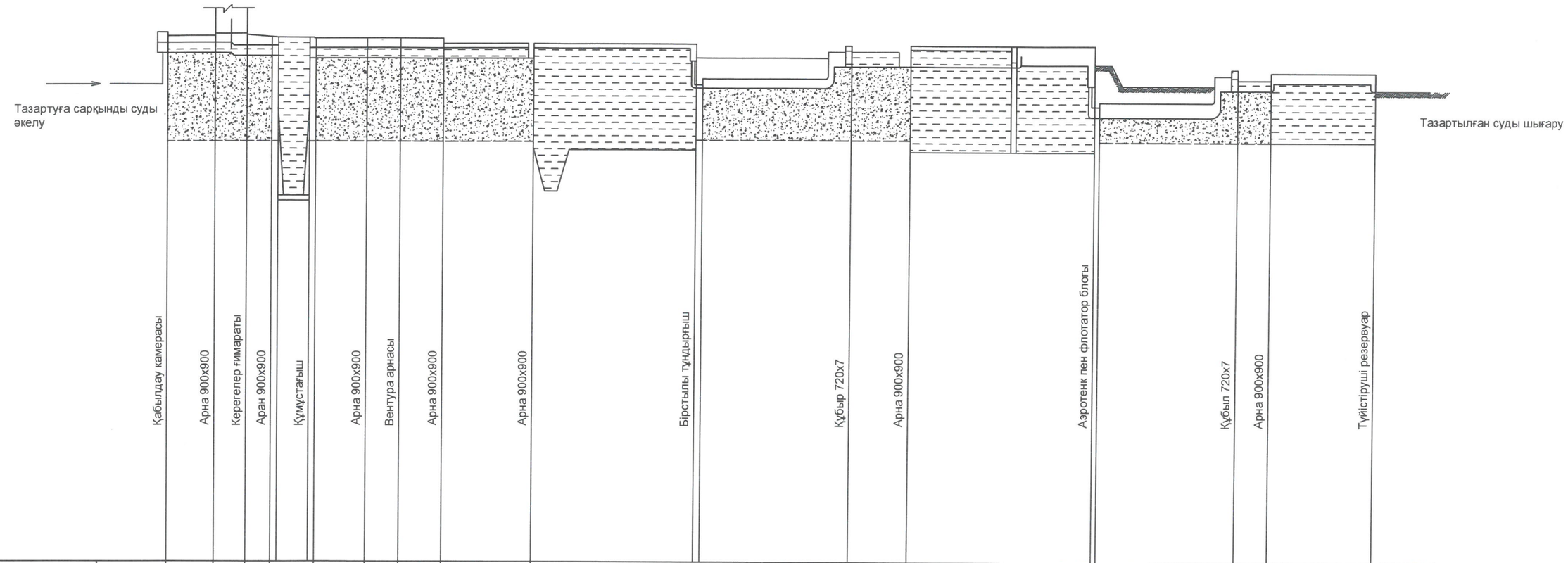

Шығын $q_{m3/c}$		0,4		0,4		0,4		0,4	0,2			0,2				0,2		
Жылдамдылық		1,05		1,05		1,05		1,05	0,92			0,92				0,92		
Жоспарлау белгісі			5.957	5.957	5.730	5.730				-4.42	-4,42		-4,36	-4,36		-3,298	3,298	
Су жазықтығы	5.571		5.557	5.437	5.424	5.074	5.058	4.984	4.97	-4.950	-4,950	-4,72	-4,700	3,870	3,660	-3,656	-3,656	
Жылдамдылық	5.121		5.107	4.987	4.974	4.624	4.558	4.534	4.62	4.59	2.700	-2,700 4,72	4,260	3,290 1,790	3.395			
Қашықтық	8,0	8,0	6,0	7,0	6,0	9,0	6,5	8,0	16,0	30,0	27,0	10,0	33,0	25,0	5,0	18,0		

						ҚазҰТЗУ.5В080500.36-03.186.2019.ДЖ		
						Алматы облысындағы Байсерке елді мекенінің суын әкету		
өлш.	код №	бет	құж №	қолы	күні	Негізгі бөлім	Кезең	Бет	Беттер
Кафедра мең		Алимова К					О	5	
Нормбакыл		Хойшиев А				БИОЛОГИЯЛЫҚ ТАЗАРТУ БЕКЕТІНІҢ БИІКТІК ОРНАЛАСУ СҰЛБАСЫ, М1:100	СжЖ/еК институты ИЖж/еЖ кафедрасы		
Жетекші		Мырзахметов Ш							
Кеңесші		Хойшиев А							
Орындаған		Білімбек С							

БЕКЕТТІҢ БАС ЖОСПАРЫ

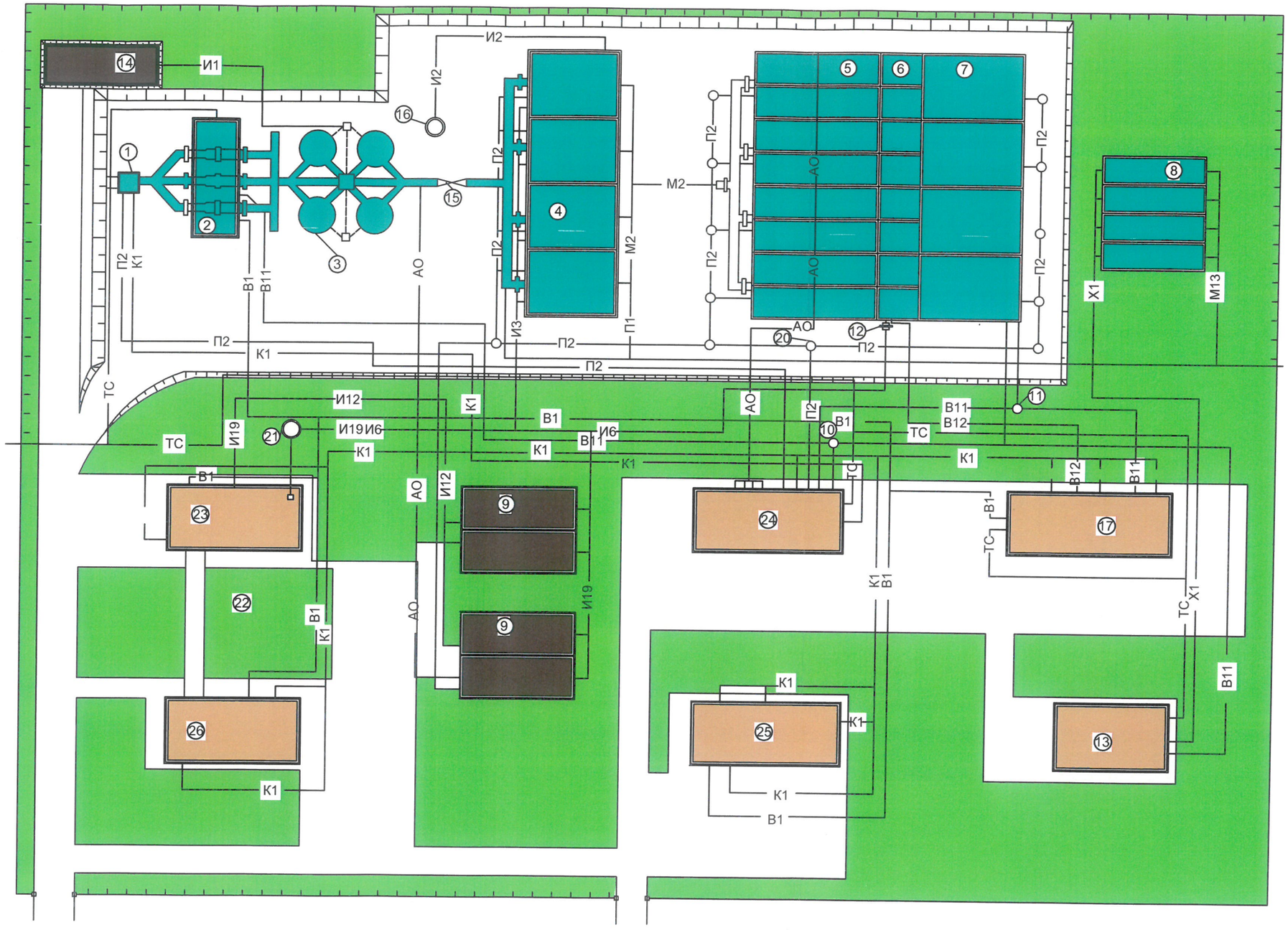

Шартты белгілер

1 - Қабылдау камерасы
2 - Керегелер ғимараты
3 - Құм ұстағыштар
4 - І сатылы тұндырғыштар
5 - Аэротенктер
6 - Тұнба камерасы
7 - Флататорлар
8 - Түйістіруші резервуарлар
9 - Тұрақтандырғыштар
10 - Тұрмыстық ағын резервуары
11 - Техникалық судын резервуары
12 - Артық тұнбаның багі
13 - Хлоратор
14 - Құм алаңдары
15 - Су өлшейтің науаша
16 - Майұстағыш
17 - Сорғы-компрессорлы
18 - Администраторлық- тұмыстық ғимарат
19 - Өндірістік ғимарат
20 - Тірек резервуары
21 - Тұнба резервуары
22 - Тұнбаны өндеу алаңы
23 - Тұнбаны сусыздандыру корпусы
24 - Сорғы- ауажол бекеті
25 - Өндірістік және тұрмыстық орын блогі
26 - Тұнбаны кептіру корпусі

Шартты белгілер

М1-Тазартуға келіп түсетін сарқынды су
М2-Механикалық тазалаудан кейінгі сарқынды су
М4-Биологиялық тазалаудан кейінгі сарқынды су
М13-Түйістіруші резервуардан тұратын сарқынды су
И1-Құмды түйіршіктер
И2-Қалқымалы заттар
И3-Шикі тұнба
И4-Қайтарымды белсенді тұнба
И5-Иірімді белсенді тұнба
И6-Артық белсенді тұнба
И8-Шикі тұнба қоспасы
И10-Аэробты ашытылған
И12-Фургат
И17-Сусыздандырылған тұнба
И19-Аэробты ашытылған тұнба
П1-Апатты тастау
АО-Ауаүрлеу жургізу
Х1-Хлорлы су
К1-Тұрмыстық канализация
В1-Шаруашылық-өртке қарсы су құбыры
В11-Техникалық судың құбыржолы
В12-Жұмыс суының құбыржолы
ТС-Жылу желісі

						ҚазҰТЗУ.5В080500.36-03.186.2019.ДЖ			
						Алматы облысындағы Байсерке елді мекеніннің суын әкету			
өлш.	код №	бет	құж.№	қолы	күні	Негізгі бөлім	Кезең	Бет	Беттер
Кафедра мең.		Алимова К.					О	2	
Нормбақыл.		Хойшиев А.							
Жетекші		Мырзахметов М.				БЕКЕТТІҢ БАС ЖОСПАРЫ, М1:1000	Сж/еҚ институты ИЖж/еЖ кафедрасы		
Кеңесші		Хойшиев А.							
Орындаған		Білімбек С.							

БАС ЖОСПАР

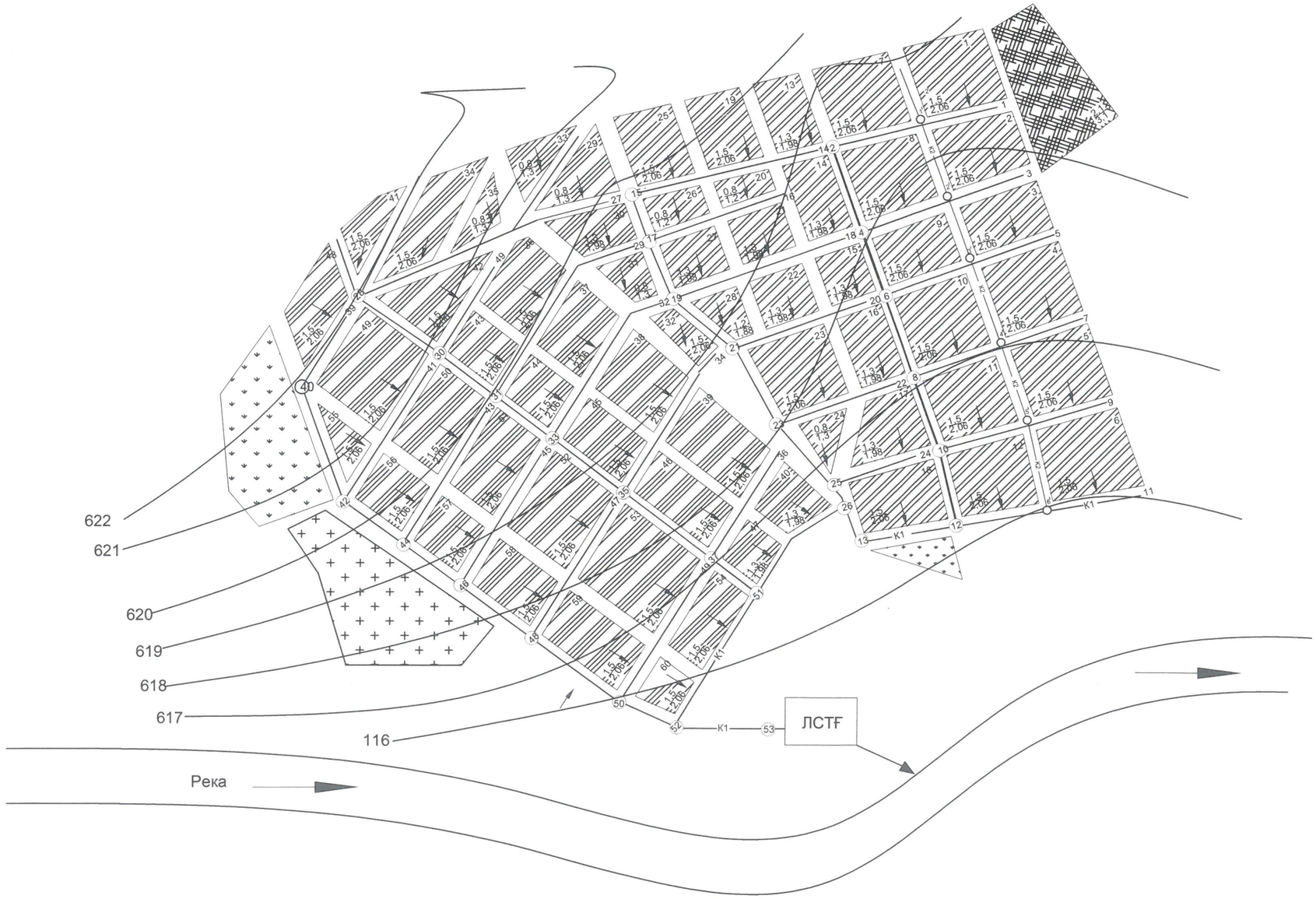

Шартты белгілер

- 1-ші ауданы
- 2-ші ауданы
- Жасыл алаң
- Өндіріс орны

F/q — Квартал ауданы шығыны

—к1— Канализациясы

—к2— Жаңбыр коллектоы

						ҚазҰТЗУ.5В080500.36-03.186.2019.ДЖ
						Алматы облысындағы Байсерке елді мекеніннің суын әкету
өлш.	код №	бет	құж.№	қолы	күні	
Кафедра мең		Алимова К.				Негізгі бөлім
Нормбақыл		Хойшиев А.				
Жетекші		Мырзахметов				
Кеңесші		Хойшиев А.				БАС ЖОСПАРЫ, М1:10000
Орындаған		Білімбек С.				

Кезең	Бет	Беттер
О	1	6

Сж/еҚ институты ИЖж/еЖ кафедрасы